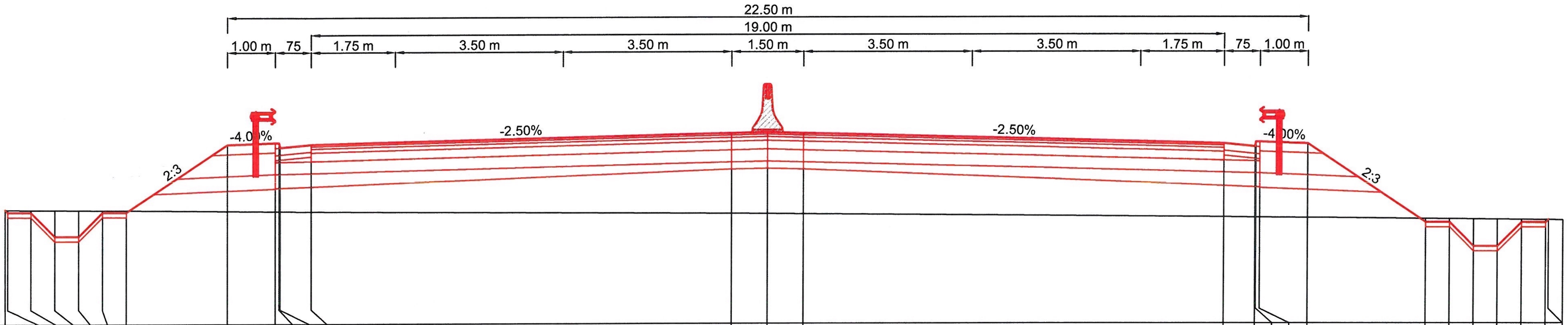

COTE PROIECT	116.38	116.33	116.33	115.83	115.83	116.33	116.33	117.73	117.77	117.77	117.67	117.74	117.95	117.97	117.95	117.74	117.67	117.77	117.77	117.73	116.09	116.09	115.59	115.59	116.09	116.09	116.15
COTE TEREN	116.38	116.38	116.38	116.38	116.38	116.37	116.37	116.36	116.35	116.35	116.35	116.34	116.29	116.29	116.28	116.21	116.20	116.20	116.20	116.19	116.17	116.17	116.16	116.16	116.15	116.15	116.15
DISTANTE	-15.91	-15.85	-15.35	-14.85	-14.35	-13.85	-13.35	-11.25	-10.25	-10.17	-10.15	-9.50	-0.75	0.00	0.75	9.50	10.15	10.17	10.25	11.25	13.71	14.21	14.71	15.21	15.71	16.21	16.27

KM = 8400.00

SUPERVIZOR
D.R.D.P. TIMIŞOARA
BUN DE EXECUȚIE
DATA: 01.04.2022

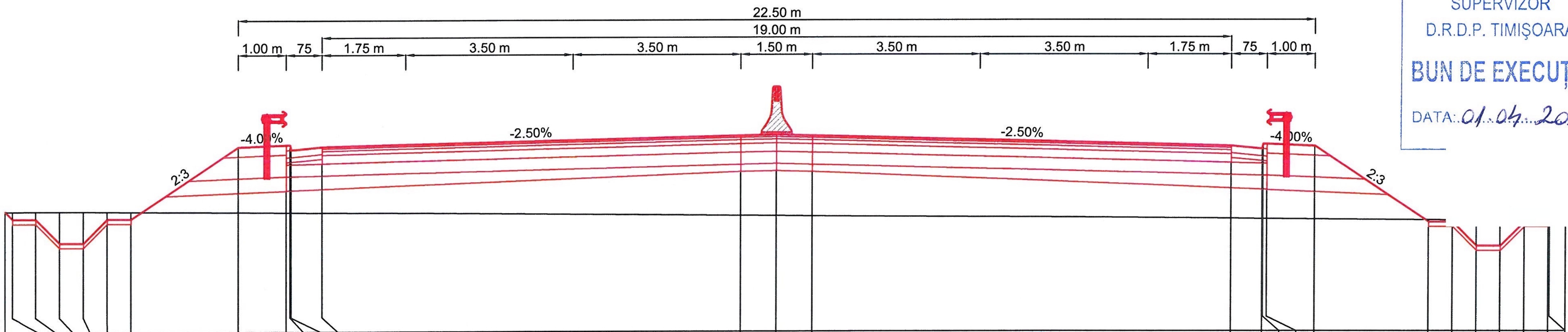

COTE PROIECT	116.51	116.35	116.35	115.85	115.85	116.35	116.35	117.85	117.89	117.89	117.79	117.85	118.07	118.09	118.07	117.85	117.79	117.89	117.89	117.85	116.26	116.26	115.76	115.76	116.26	116.26	116.29
COTE TEREN	116.51	116.51	116.51	116.51	116.51	116.51	116.51	116.49	116.49	116.49	116.49	116.48	116.42	116.41	116.40	116.34	116.34	116.34	116.34	116.33	116.31	116.31	116.30	116.30	116.29	116.29	116.29
DISTANTE	-16.15	-15.99	-15.49	-14.99	-14.49	-13.99	-13.49	-11.25	-10.25	-10.17	-10.15	-9.50	-0.75	0.00	0.75	9.50	10.15	10.17	10.25	11.25	13.63	14.13	14.63	15.13	15.63	16.13	16.15

KM = 8375.00

POPESCU A. CĂTĂLIN
ROMÂNIA

SOCIETATEA COMERCIALA TOTAL ROAD S.R.L. BUCUREȘTI - ROMANIA

BENEFICIAR:

COMPANIA NATIONALA DE ADMINISTRAREA INFRASTRUCTURII RUTIERE S.A. (C.N.A.I.R. S.A.)

ANTREPRENOR:

TODINI CONSTRUZIONI GENERALI S.p.A.

TITLU PROIECT

PROIECTARE SI EXECUȚIE „DRUM DE LEGĂTURĂ AUTOSTRADA A1 ARAD - TIMIȘOARA - DN 69"

FAZA PROIECT	CONTRACT NR.
PROIECT TEHNIC DE EXECUTIE (P.T.E.)	92/7703/01.02.2021
	PROIECT NR. 08/2021

SPECIFICATIE	NUME	SEMNATURA
DESENAT	Teh. Sorin VASILACHE	
PROIECTAT	Ing. Mihai COROIAN	
SEF PROIECT	Ing. Catalin GRUIANU	
VERIFICAT	Ing. Adrian NISTOR	

DATA	MĂRIMEA	SCARĂ
Martie 2022	A3	1:100

TITLU PLANSA:

LUCRARI DE INFRASTRUCTURA RUTIERA
PROFILURI TRANSVERSALE CURENTE
DRUM DE LEGATURA DN 69 - A1

NUMAR PLANSA:	PICHET
PTC - 185	-

Revizie

NR.	DATA	DESCRIERE
0	08.2021	Emitere P.T.E.
1	09.2021	Conf. nr.290/DLA1-224
2	02.2022	Conf. ASR 92/93833